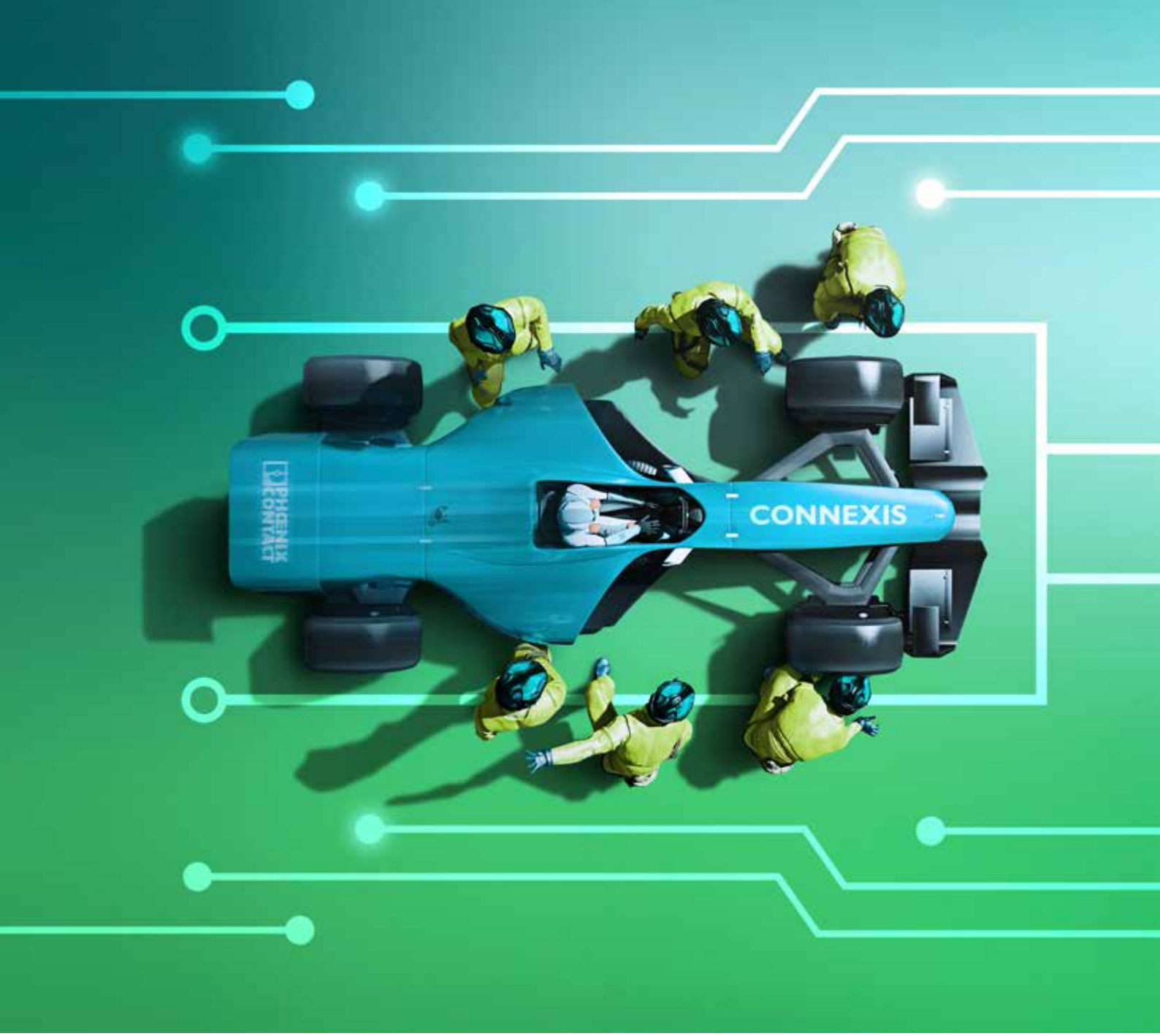

压接型插拔式连接器

CONNEXIS 系列

压接型插拔式连接器CONNEXIS系列

CONNEXIS系列是菲尼克斯电气推出的以压接为主要连接方式，同时兼容直插式弹簧连接技术的连接器产品家族。

CONNEXIS系列当前包含针间距为2.5mm、3.81mm及5.08mm三种子系列产品，可以满足绝大多数信号和小功率电源的应用。该系列产品可提供PCB水平安装， PCB垂直安装，穿板式及自由悬挂式四种插座，同时提供压接和Push-in弹簧两种接线方式的插头，客户可以根据需要选择工厂预制接线或现场接线，实现线对板和线对线连接，满足工业领域多种应用需求。

菲尼克斯电气可以同时提供螺钉、弹簧、压接等多种导线连接方式的PCB连接器，丰富的产品系列可以给客户提供更多和更灵活的选择。

Web code: #3244

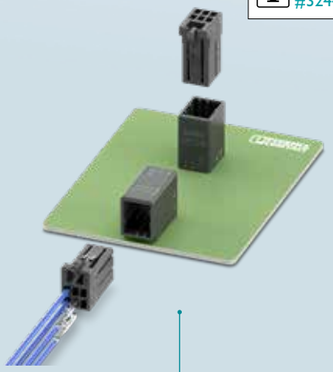

CONNEXIS D21

- 双层设计
- 针间距 2.5 mm
- 接线容量 AWG26-18 / 0.12-0.85mm²
- 额定电压 125V（III/2)
- 额定电流 5A
- 压接连接

Web code: #3245

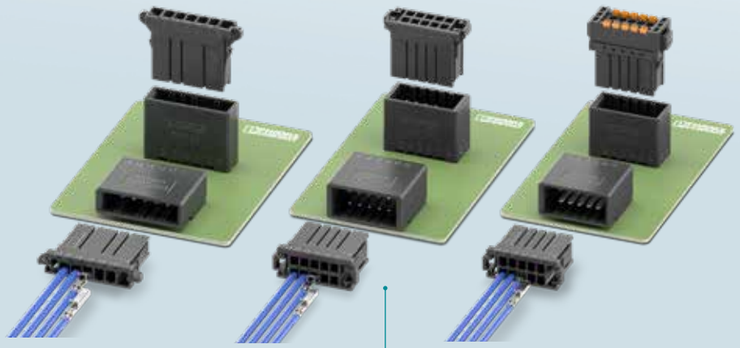

CONNEXIS D31

- 单层、双层设计
- 针间距 3.81 mm
- 接线容量 AWG28-14 / 0.08-2.2mm²
- 额定电压 160V（III/2)
- 额定电流 8A
- 压接连接、弹簧连接

Web code: #3246

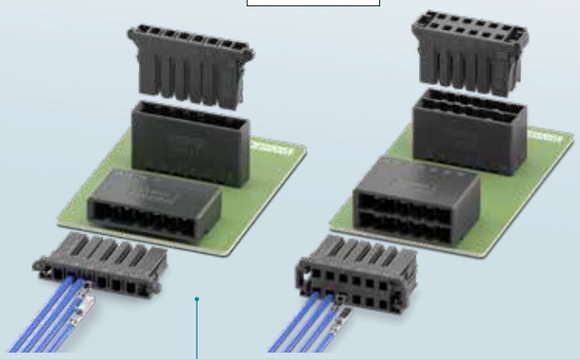

CONNEXIS D32

- 单层、双层设计
- 针间距 5.08 mm
- 接线容量 AWG28-14 / 0.08-2.2mm²
- 额定电压 250V（III/2)
- 额定电流 8A
- 压接连接

目录

适合预制线束的压接型插拔式连接器 4

CONNEXIS 适用于不同应用场景 6

端子标识及防错插设计 8

产品命名规则 9

产品介绍

DD21 10

D31 / DD31 15

D32 / DD32 25

使用官网查询更多信息

鼠标点击如下链接，直接访问官网详细信息：
PHOENIX CONTACT CONNEXIS

或者登陆 https://www.phoenixcontact.com/
并在搜索框输入“CONNEXIS”进行访问

CONNEXIS 搜索

适合预制线束的压接型插拔式连接器
应用于工业自动化行业

菲尼克斯电气用于电缆组件的新型压接式PCB连接器简化并加速自动化生产过程。不同的针间距、接线位数和Two-in-One设计满足工业机器人、电梯、设备控制、储能等行业的多种应用。



产品优势

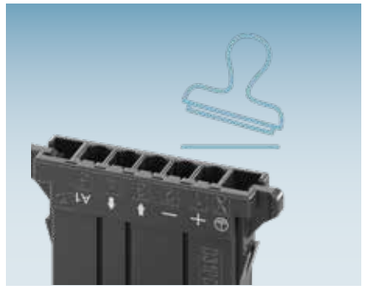

客制化印制标识

客制化的印制数字、字母和符号确保快速和安全的装配。

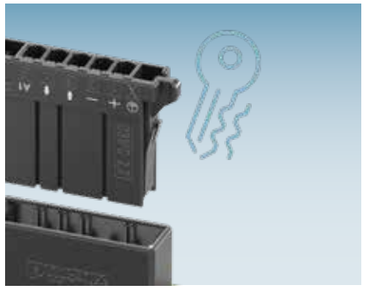

防错插设计

插头和插座通过不同的机械键位设计，提供多种防错插版本。

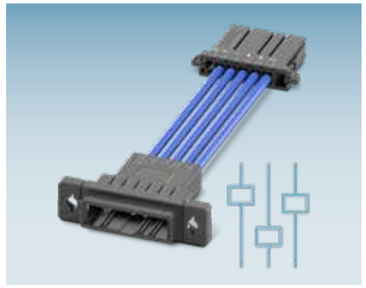

预制线束

提供预制线束服务，实现简单省时的现场装配。

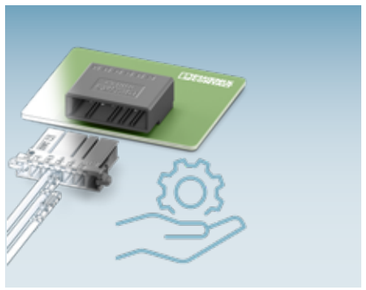

设计支持

提供 M-CAD/E-CAD 数据和免费样品，有效支持客户的设备开发。



无卤材料

全系列产品使用无卤注塑材料，满足客户产品对于环保安全的要求。

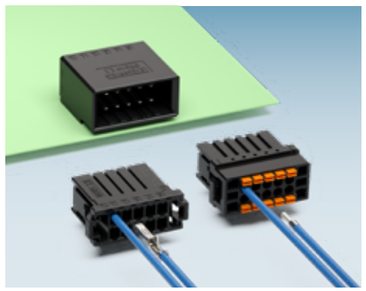

Two-in-One 设计

压接和弹簧两种插头同时兼容于同一种插座，线束预制或现场接线灵活选择。

CONNEXIS适用于不同应用场景

基于压接的CONNEXIS连接器产品系列，采用独特的Two-in-One设计，使其成为工业自动化领域中各种应用场景的理想选择。完成预装配的连接器，减少了现场安装时间，这一优势在工业机器人等快速增长的工业自动化市场中发挥着特别重要的作用。

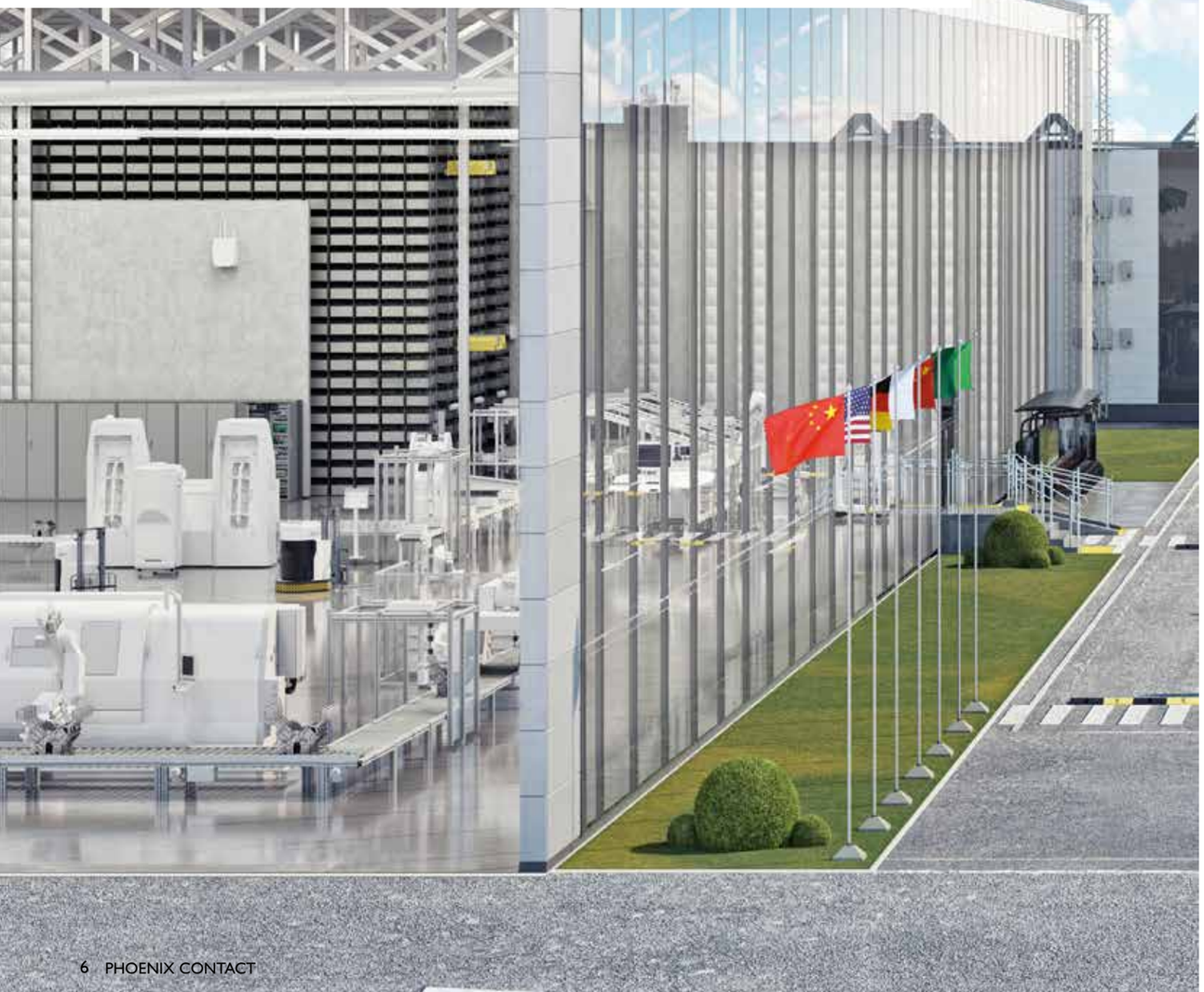

不同版本可选

CONNEXIS

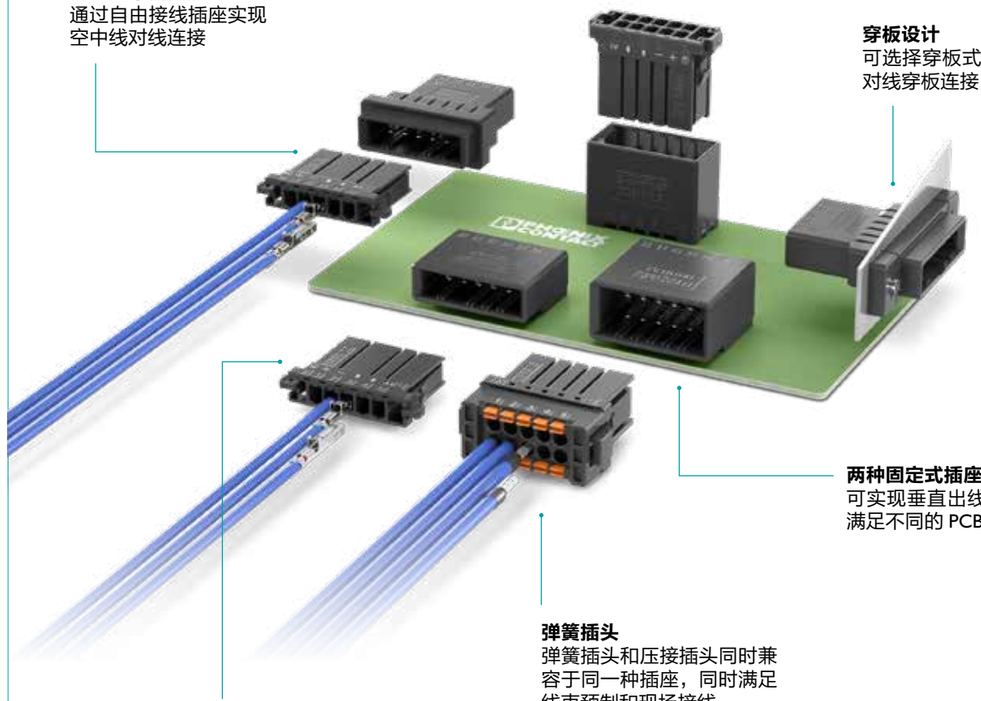

实现空中自由接线
通过自由接线插座实现空中线对线连接

PCB 连接器包含单排或双排设计
单排或双排设计使设备制造商能够实现高效紧凑的连接。

穿板设计
可选择穿板式插座实现线对线穿板连接。

两种固定式插座可选
可实现垂直出线和水平出线，满足不同的 PCB 布局。

弹簧插头
弹簧插头和压接插头同时兼容于同一种插座，同时满足线束预制和现场接线。

压接型 PCB 连接器
连接器主要采用压接连接技术，满足线束自动化生产。



工业机器人



新能源（BMS/EMS）



FAPA（机械、设备）



电梯控制

压接端子和标识

压接端子分为母针和公针，采用料带包装方式以满足线束自动压接的要求。

母针的插拔夹持部分采用经典的盒型结构，尾夹处与导线压制成端子线束后，端子组件插入安放在插头壳体内；

公针的尾夹处与导线压制成端子线束后，端子组件插入安放在线对线型的插座壳体内。

为了易于识别，端子上有相关的系列标识、线径范围的标识、镀层标识等，说明如下：

· 端子系列标识

D-2：CONNEXIS D2 系列

D-3：CONNEXIS D3 系列

· 端子线径标识

S ：AWG#28-24

M ：AWG#24-20

L ：AWG#20-16

2L：AWG#16-14（绝缘皮外径 2.2-2.8mm）

3L：AWG#16-14（绝缘皮外径 3.1-3.8mm）

· 端子镀层标识

5：镀锡

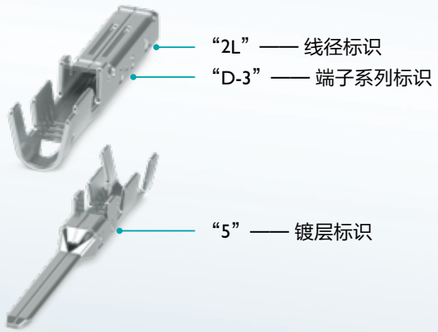

防错插键位结构

为了防止多个相同位数的连接器之间发生误插，CONNEXIS 通过插头和插座壳体上多根凹凸肋条位置的不同组合，定义不同的键位（X 键位和 Y 键位），X 键位的插头只能和 X 键位的插座互插，Y 键位的插头只能和 Y 键位的插座互插，不同键位的插头和插座不能互插使用。

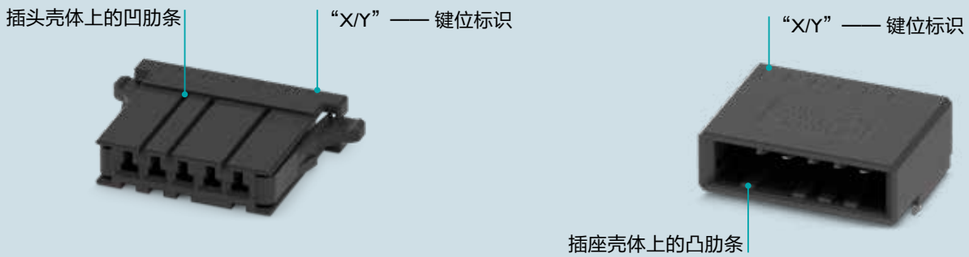

产品命名规则

连接器主体：

DD31 H 2,2/20-H-3,81-X

- 防错插键位编码（多项可选）
  X、Y、Z、XX、YY、XY
- 针间距（mm）
  2.5、3.81、5.08
- 插座类型
  H：焊接安装水平插座
  V：焊接安装垂直插座
  PT：穿板式插座外壳
  FH：自由悬挂型插座外壳
- 产品最大接线位数（Pole）
- 最大接线容量（mm²）
- 产品类型
  PC：压接插头壳体
  PS：弹簧插头
  H：插座
- 产品系列
  DD21：21 系列双层
  D31：31 系列单层
  DD31：31 系列双层
  D32：32 系列单层
  DD32：32 系列双层

压接插针：

D3 PC-MP 1,25-2,2 (L)-F-Sn-R

- 包装方式
  R：卷带式
  L：散针式
- 镀层信息
- 公母区分
  F：母针
  M：公针
- 带 L，表示插针适用于粗皮线
- 接线容量范围（mm²）
- 金属插针
- 插针适用类型
  PC：适用于插头壳体
  HC：适用于插座壳体
- 产品系列
  D2：21 系列
  D3：31/32 系列

产品参数信息

D2系列压接插针



D-2 母端插针（用于插头壳体）

型号	订货号	件 / 包	线径标识	接线横截面 (mm²)	接线横截面 (AWG)	绝缘外皮外径 (mm)	剥线长度（mm）	镀层材料	包装方式
D2PC-MP 0,12-0,20-F-Sn-R	1378354	5000	S	0.12 ~ 0.20	26 ~ 24	0.88 ~ 1.43	4	镀锡	卷带式
D2PC-MP 0,30-0,85-F-Sn-R	1378353	5000	M	0.30 ~ 0.85	22 ~ 18	1.26 ~ 1.9	4	镀锡	卷带式
D2PC-MP 0,12-0,20-F-SN-L	1378350	200	S	0.12 ~ 0.20	26 ~ 24	0.88 ~ 1.43	4	镀锡	散针
D2PC-MP 0,30-0,85-F-SN-L	1378349	200	M	0.30 ~ 0.85	22 ~ 18	1.26 ~ 1.9	4	镀锡	散针



D-2 公端插针（用于线对线插座壳体）

型号	订货号	件 / 包	线径标识	接线横截面 (mm²)	接线横截面 (AWG)	绝缘外皮外径 (mm)	剥线长度（mm）	镀层材料	包装方式
D2HC-MP 0,12-0,20-M-Sn-R	1378352	5000	S	0.12 ~ 0.20	26 ~ 24	0.88 ~ 1.43	4	镀锡	卷带式
D2HC-MP 0,30-0,85-M-Sn-R	1378351	5000	M	0.30 ~ 0.85	22 ~ 18	1.26 ~ 1.9	4	镀锡	卷带式
D2HC-MP 0,12-0,20-M-SN-L	1378348	200	S	0.12 ~ 0.20	26 ~ 24	0.88 ~ 1.43	4	镀锡	散针
D2HC-MP 0,30-0,85-M-SN-L	1378188	200	M	0.30 ~ 0.85	22 ~ 18	1.26 ~ 1.9	4	镀锡	散针

说明：

包装方式为“散针”的物料仅适合于手工压接，推荐在样品阶段使用。批量生产时推荐使用包装方式为“卷带式”的物料，满足自动化压接。

DD21双层连接器选型表

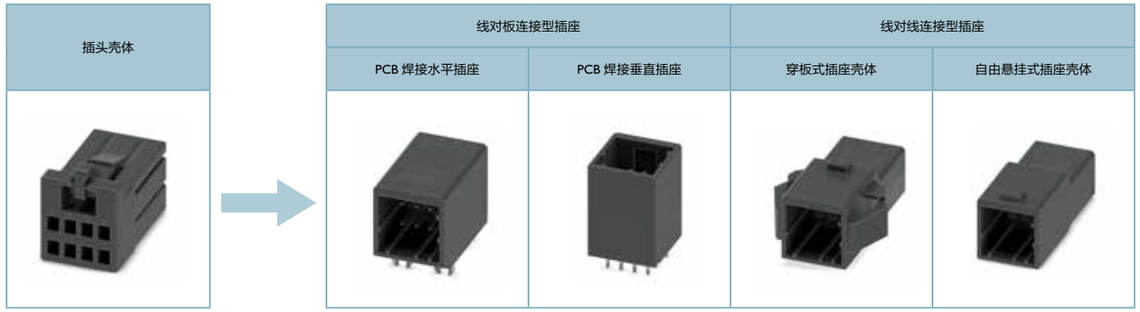

位数	编码	插头壳体	线对板连接插座		线对线连接插座	
			PCB 焊接水平插座	PCB 焊接垂直插座	穿板式插座壳体	自由悬挂式插座壳体
6	X	1378317	1378334	1378327	1378336	1378342
	Y	1378153	1378146	1378130	1378113	1378106
8	X	1378318	1378323	1378328	1378337	1378343
	Y	1378152	1378144	1378127	1378115	1378139
10	X	1378319	1378324	1378330	1378338	-
	Y	1378151	1378143	1378125	1378112	-
12	X	1378320	1378335	1378331	1378339	1378344
	Y	1378149	1378142	1378123	1378114	1378137
	Z	1378102	1378135	1378099	-	-
16	X	1378321	1378325	1378332	1378340	-
	Y	1378148	1378141	1378121	1378111	-
20	X	1378322	1378326	1378333	1378341	1378345
	Y	1378147	1378133	1378120	1378108	1378103

DD21 双层连接器插头壳体



DD21 双层插头壳体							
位数	尺寸 a [mm]	型号	订货号	件 / 包	型号	订货号	件 / 包
		X 键位			Y 键位		
6	5	DD21PC 0,85/ 6-2,5-X	1378317	50	DD21PC 0,85/ 6-2,5-Y	1378153	50
8	7.5	DD21PC 0,85/ 8-2,5-X	1378318	50	DD21PC 0,85/ 8-2,5-Y	1378152	50
10	10	DD21PC 0,85/10-2,5-X	1378319	50	DD21PC 0,85/10-2,5-Y	1378151	50
12	12.5	DD21PC 0,85/12-2,5-X	1378320	50	DD21PC 0,85/12-2,5-Y	1378149	50
16	17.5	DD21PC 0,85/16-2,5-X	1378321	50	DD21PC 0,85/16-2,5-Y	1378148	50
20	22.5	DD21PC 0,85/20-2,5-X	1378322	50	DD21PC 0,85/20-2,5-Y	1378147	50
		Z 键位					
12	12.5	DD21PC 0,85/12-2,5-Z	1378102	50			

技术参数				
基本数据				
针间距	[mm]	2.5		
接线容量	[mm²/AWG]	0.12 ~ 0.85 / 26 ~ 18		
额定电流	[A]	5A(20 位)		
过电压类型 / 污染等级		III/3	III/2	II/2
额定电压 (AC/DC)	[V]	40	160	200
工作温度 (额定电流含温升)	[℃]	-55 ~ +105		
绝缘和材料				
绝缘材料类型		玻纤增强型 PBT		
绝缘材料组别		II		
额定工频绝缘耐压 (1 分钟)	[V]	1500	1500	1500
绝缘电阻	[MΩ]	1000		
阻燃等级，符合 UL94		V0		
尺寸图		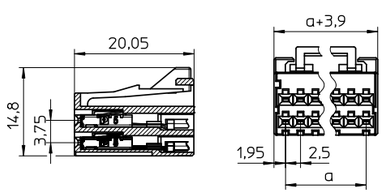		

DD21 双层连接器线对板型插座

							
		PCB 焊接水平插座			PCB 焊接垂直插座		
位数	尺寸 a [mm]	型号	订货号	件 / 包	型号	订货号	件 / 包
		X 键位			X 键位		
6	5	DD21H 0,85/ 6-H-2,5-X	1378334	50	DD21H 0,85/ 6-V-2,5-X	1378327	50
8	7.5	DD21H 0,85/ 8-H-2,5-X	1378323	50	DD21H 0,85/ 8-V-2,5-X	1378328	50
10	10	DD21H 0,85/10-H-2,5-X	1378324	50	DD21H 0,85/10-V-2,5-X	1378330	50
12	12.5	DD21H 0,85/12-H-2,5-X	1378335	50	DD21H 0,85/12-V-2,5-X	1378331	50
16	17.5	DD21H 0,85/16-H-2,5-X	1378325	50	DD21H 0,85/16-V-2,5-X	1378332	50
20	22.5	DD21H 0,85/20-H-2,5-X	1378326	50	DD21H 0,85/20-V-2,5-X	1378333	50
		Y 键位			Y 键位		
6	5	DD21H 0,85/ 6-H-2,5-Y	1378146	50	DD21H 0,85/ 6-V-2,5-Y	1378130	50
8	7.5	DD21H 0,85/ 8-H-2,5-Y	1378144	50	DD21H 0,85/ 8-V-2,5-Y	1378127	50
10	10	DD21H 0,85/10-H-2,5-Y	1378143	50	DD21H 0,85/10-V-2,5-Y	1378125	50
12	12.5	DD21H 0,85/12-H-2,5-Y	1378142	50	DD21H 0,85/12-V-2,5-Y	1378123	50
16	17.5	DD21H 0,85/16-H-2,5-Y	1378141	50	DD21H 0,85/16-V-2,5-Y	1378121	50
20	22.5	DD21H 0,85/20-H-2,5-Y	1378133	50	DD21H 0,85/20-V-2,5-Y	1378120	50
		Z 键位			Z 键位		
12	12.5	DD21H 0,85/12-H-2,5-Z	1378135	50	DD21H 0,85/12-V-2,5-Z	1378099	50

技术参数							
基本数据							
针间距	[mm]	2.5			2.5		
接线容量	[mm²/AWG]	0.12 ~ 0.85 / 26 ~ 18			0.12 ~ 0.85 / 26 ~ 18		
额定电流	[A]	5A(20 位)			5A(20 位)		
过电压类型 / 污染等级		III/3	III/2	II/2	III/3	III/2	II/2
额定电压 (AC/DC)	[V]	40	160	200	40	160	200
工作温度 (额定电流含温升)	[℃]	-55 ~ +105			-55 ~ +105		
接触电阻	[mΩ]	< 5			< 5		
镀层		镀锡			镀锡		
绝缘和材料							
绝缘材料类型		玻纤增强型 PBT			玻纤增强型 PBT		
绝缘材料组别		II			II		
额定工频绝缘耐压 (1 分钟)	[V]	1500	1500	1500	1500	1500	1500
绝缘电阻	[MΩ]	1000			1000		
阻燃等级，符合 UL94		V0			V0		
针脚与安装							
PCB 安装方式		波峰焊			波峰焊		
适用于 PCB 板厚度	[mm]	1.6 ~ 2.4			1.6 ~ 2.4		
PCB 板钻孔尺寸	[mm]	Ø0.8 ± 0.05			Ø0.8 ± 0.05		
针脚尺寸	[mm]	0.5*0.5			0.5*0.5		
尺寸图		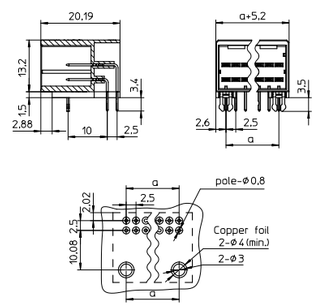			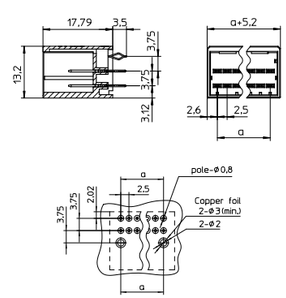		

DD21 双层连接器线对线型插头壳体

							
		穿板安装型插座			自由悬挂型插座		
位数	尺寸 a [mm]	型号	订货号	件 / 包	型号	订货号	件 / 包
		X 键位			X 键位		
6	5	DD21H 0,85/ 6-PT-2,5-X	1378336	50	DD21H 0,85/ 6-FH-2,5-X	1378342	50
8	7.5	DD21H 0,85/ 8-PT-2,5-X	1378337	50	DD21H 0,85/ 8-FH-2,5-X	1378343	50
10	10	DD21H 0,85/10-PT-2,5-X	1378338	50	-	-	-
12	12.5	DD21H 0,85/12-PT-2,5-X	1378339	50	DD21H 0,85/12-FH-2,5-X	1378344	50
16	17.5	DD21H 0,85/16-PT-2,5-X	1378340	50	-	-	-
20	22.5	DD21H 0,85/20-PT-2,5-X	1378341	50	DD21H 0,85/20-FH-2,5-X	1378345	50
		Y 键位			Y 键位		
6	5	DD21H 0,85/ 6-PT-2,5-Y	1378113	50	DD21H 0,85/6-FH-2,5-Y	1378106	50
8	7.5	DD21H 0,85/ 8-PT-2,5-Y	1378115	50	DD21H 0,85/8-FH-2,5-Y	1378139	50
10	10	DD21H 0,85/10-PT-2,5-Y	1378112	50	-	-	-
12	12.5	DD21H 0,85/12-PT-2,5-Y	1378114	50	DD21H 0,85/12-FH-2,5-Y	1378137	50
16	17.5	DD21H 0,85/16-PT-2,5-Y	1378111	50	-	-	-
20	22.5	DD21H 0,85/20-PT-2,5-Y	1378108	50	DD21H 0,85/20-FH-2,5-Y	1378103	50

技术参数							
基本数据							
针间距	[mm]	2.5			2.5		
接线容量	[mm²/AWG]	0.12 ~ 0.85 / 26 ~ 18			0.12 ~ 0.85 / 26 ~ 18		
额定电流	[A]	5A(20 位)			5A(20 位)		
过电压类型 / 污染等级		III/3	III/2	II/2	III/3	III/2	II/2
额定电压 (AC/DC)	[V]	40	160	200	40	160	200
工作温度（额定电流含温升）	[℃]	-55 ~ +105			-55 ~ +105		
绝缘和材料							
绝缘材料类型		玻纤增强型 PBT			玻纤增强型 PBT		
绝缘材料组别		II			II		
额定工频绝缘耐压（1 分钟）	[V]	1500	1500	1500	1500	1500	1500
绝缘电阻	[MΩ]	1000			1000		
阻燃等级，符合 UL94		V0			V0		
尺寸图		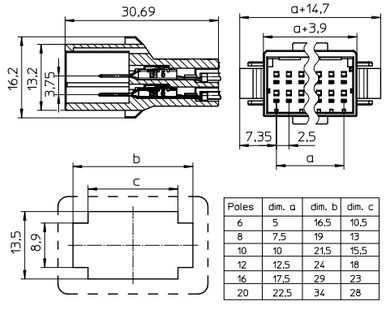			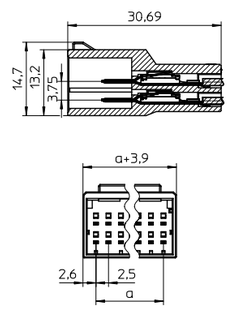		

Poles	dim. a	dim. b	dim. c
6	5	16,5	10,5
8	7,5	19	13
10	10	21,5	15,5
12	12,5	24	18
16	17,5	29	23
20	22,5	34	28

D3系列压接插针



D-3 母端插针（用于插头壳体）

型号	订货号	件 / 包	线径标识	接线横截面 (mm²)	接线横截面 (AWG)	绝缘外皮外径 (mm)	剥线长度（mm）	镀层材料	包装方式
D3PC-MP 0,08-0,20-F-Sn-R	1340671	4000	S	0.08 ~ 0.20	28 ~ 24	0.8 ~ 1.4	4.5	镀锡	卷带式
D3PC-MP 0,20-0,50-F-Sn-R	1340887	4000	M	0.20 ~ 0.50	24 ~ 20	1.2 ~ 2.6	4.5	镀锡	卷带式
D3PC-MP 0,50-1,25-F-Sn-R	1340888	4000	L	0.50 ~ 1.25	20 ~ 16	1.8 ~ 2.8	4.5	镀锡	卷带式
D3PC-MP 1,25-2,2-F-Sn-R	1340889	4000	2L	1.25 ~ 2.20	16 ~ 14	2.2 ~ 2.8	4.5	镀锡	卷带式
D3PC-MP 1,25-2,2L-F-Sn-R	1340892	4000	3L	1.25 ~ 2.20	16 ~ 14	3.1 ~ 3.8	4.5	镀锡	卷带式
D3PC-MP 0,08-0,20-F-Sn-L	1340359	200	S	0.08 ~ 0.20	28 ~ 24	0.8 ~ 1.4	4.5	镀锡	散针
D3PC-MP 0,20-0,50-F-Sn-L	1340361	200	M	0.20 ~ 0.50	24 ~ 20	1.2 ~ 2.6	4.5	镀锡	散针
D3PC-MP 0,50-1,25-F-Sn-L	1340363	200	L	0.50 ~ 1.25	20 ~ 16	1.8 ~ 2.8	4.5	镀锡	散针
D3PC-MP 1,25-2,2-F-Sn-L	1340365	200	2L	1.25 ~ 2.20	16 ~ 14	2.2 ~ 2.8	4.5	镀锡	散针
D3PC-MP 1,25-2,2L-F-Sn-L	1340366	200	3L	1.25 ~ 2.20	16 ~ 14	3.1 ~ 3.8	4.5	镀锡	散针



D-3 公端插针（用于线对线型插座壳体）

型号	订货号	件 / 包	线径标识	接线横截面 (mm²)	接线横截面 (AWG)	绝缘外皮外径 (mm)	剥线长度（mm）	镀层材料	包装方式
D3HC-MP 0,08-0,20-M-Sn-R	1340893	4000	S	0.08 ~ 0.20	28 ~ 24	0.8 ~ 1.4	4.5	镀锡	卷带式
D3HC-MP 0,20-0,50-M-Sn-R	1340894	4000	M	0.20 ~ 0.50	24 ~ 20	1.2 ~ 2.6	4.5	镀锡	卷带式
D3HC-MP 0,50-1,25-M-Sn-R	1340895	4000	L	0.50 ~ 1.25	20 ~ 16	1.8 ~ 2.8	4.5	镀锡	卷带式
D3HC-MP 1,25-2,2-M-Sn-R	1340897	4000	2L	1.25 ~ 2.20	16 ~ 14	2.2 ~ 2.8	4.5	镀锡	卷带式
D3HC-MP 1,25-2,2L-M-Sn-R	1340899	4000	3L	1.25 ~ 2.20	16 ~ 14	3.1 ~ 3.8	4.5	镀锡	卷带式
D3HC-MP 0,08-0,20-M-Sn-L	1340367	200	S	0.08 ~ 0.20	28 ~ 24	0.8 ~ 1.4	4.5	镀锡	散针
D3HC-MP 0,20-0,50-M-Sn-L	1340368	200	M	0.20 ~ 0.50	24 ~ 20	1.2 ~ 2.6	4.5	镀锡	散针
D3HC-MP 0,50-1,25-M-Sn-L	1340369	200	L	0.50 ~ 1.25	20 ~ 16	1.8 ~ 2.8	4.5	镀锡	散针
D3HC-MP 1,25-2,2-M-Sn-L	1340370	200	2L	1.25 ~ 2.20	16 ~ 14	2.2 ~ 2.8	4.5	镀锡	散针
D3HC-MP 1,25-2,2L-M-Sn-L	1340372	200	3L	1.25 ~ 2.20	16 ~ 14	3.1 ~ 3.8	4.5	镀锡	散针

Note:
1. 线径标识为“3L”的插针仅适用于 CONNEXIS 32 系列连接器
2. 包装方式为“散针”的物料仅适合于手工压接，推荐在样品阶段使用。批量生产时推荐使用包装方式为“卷带式”的物料，满足自动化压接。

D31单层连接器选型表

插头壳体	线对板连接型插座		线对线连接型插座	
	PCB 焊接水平插座	PCB 焊接垂直插座	穿板式插座壳体	自由悬挂式插座壳体
				

位数	键位	插头壳体	线对板连接型插座		线对线连接型插座	
			PCB 焊接水平插座	PCB 焊接垂直插座	穿板式插座壳体	自由悬挂式插座壳体
2	X	1337548	1339699	1339713	-	-
	Y	-	-	-	-	-
3	X	1339690	1339698	1339716	1340376	1340385
	Y	1340903	1341118	1341127	1341133	1341138
4	X	1339692	1339700	1339717	1340377	1340386
	Y	1340904	1341119	1341128	1341134	1341140
5	X	1339691	1339704	1339718	1340378	1340387
	Y	1340905	1341120	1341129	1341136	1341141
6	X	1339694	1339706	1339719	-	-
	Y	1340906	1341122	1341130	-	-
8	X	1339695	1339707	1340373	1340382	1340388
	Y	1341086	1341123	1341131	1341137	1341142
10	X	1339697	1339712	1340375	1340383	1340389
	Y	1341089	1341124	1341132	1341139	1341144

D31单层连接器插头



D31 单层插头壳体							
位数	尺寸 a [mm]	型号	订货号	件 / 包	型号	订货号	件 / 包
		X 键位			Y 键位		
2	3.81	D31PC 2,2/ 2-3,81-X	1337548	100	-	-	-
3	7.62	D31PC 2,2/ 3-3,81-X	1339690	100	D31PC 2,2/ 3-3,81-Y	1340903	100
4	11.43	D31PC 2,2/ 4-3,81-X	1339692	50	D31PC 2,2/ 4-3,81-Y	1340904	50
5	15.24	D31PC 2,2/ 5-3,81-X	1339691	50	D31PC 2,2/ 5-3,81-Y	1340905	50
6	19.05	D31PC 2,2/ 6-3,81-X	1339694	50	D31PC 2,2/ 6-3,81-Y	1340906	50
8	26.67	D31PC 2,2/ 8-3,81-X	1339695	50	D31PC 2,2/ 8-3,81-Y	1341086	50
10	34.29	D31PC 2,2/10-3,81-X	1339697	50	D31PC 2,2/10-3,81-Y	1341089	50

技术参数				
基本数据				
针间距	[mm]	3.81		
接线容量	[mm²/AWG]	0,08 ~ 2,20 / 28 ~ 14		
额定电流	[A]	8.5A(10 位) / 12A(3 位)		
过电压类型 / 污染等级		III/3	III/2	II/2
额定电压 (AC/DC)	[V]	160	160	320
工作温度 (额定电流含温升)	[℃]	-55 ~ +105		
绝缘和材料				
绝缘材料类型		玻纤增强型 PBT		
绝缘材料组别		II		
额定工频绝缘耐压 (1 分钟)	[V]	1500	1500	1500
绝缘电阻	[MΩ]	1000		
阻燃等级，符合 UL94		V0		
尺寸图		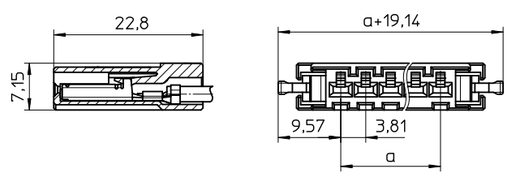		

D31单层线对板连接型插座





		PCB 焊接水平插座			PCB 焊接垂直插座		
位数	尺寸 a [mm]	型号	订货号	件 / 包	型号	订货号	件 / 包
		X 键位			X 键位		
2	3.81	D31H 2,2/ 2-H-3,81-X	1339699	100	D31H 2,2/ 2-V-3,81-X	1339713	100
3	7.62	D31H 2,2/ 3-H-3,81-X	1339698	100	D31H 2,2/ 3-V-3,81-X	1339716	100
4	11.43	D31H 2,2/ 4-H-3,81-X	1339700	50	D31H 2,2/ 4-V-3,81-X	1339717	50
5	15.24	D31H 2,2/ 5-H-3,81-X	1339704	50	D31H 2,2/ 5-V-3,81-X	1339718	50
6	19.05	D31H 2,2/ 6-H-3,81-X	1339706	50	D31H 2,2/ 6-V-3,81-X	1339719	50
8	26.67	D31H 2,2/ 8-H-3,81-X	1339707	50	D31H 2,2/ 8-V-3,81-X	1340373	50
10	34.29	D31H 2,2/10-H-3,81-X	1339712	50	D31H 2,2/10-V-3,81-X	1340375	50
		Y 键位			Y 键位		
2	3.81	-	-	-	-	-	-
3	7.62	D31H 2,2/ 3-H-3,81-Y	1341118	100	D31H 2,2/ 3-V-3,81-Y	1341127	100
4	11.43	D31H 2,2/ 4-H-3,81-Y	1341119	50	D31H 2,2/ 4-V-3,81-Y	1341128	50
5	15.24	D31H 2,2/ 5-H-3,81-Y	1341120	50	D31H 2,2/ 5-V-3,81-Y	1341129	50
6	19.05	D31H 2,2/ 6-H-3,81-Y	1341122	50	D31H 2,2/ 6-V-3,81-Y	1341130	50
8	26.67	D31H 2,2 / 8-H-3,81-Y	1341123	50	D31H 2,2/ 8-V-3,81-Y	1341131	50
10	34.29	D31H 2,2/10-H-3,81-Y	1341124	50	D31H 2,2/10-V-3,81-Y	1341132	50

技术参数							
基本数据							
针间距	[mm]	3.81			3.81		
接线容量	[mm²/AWG]	0,08 ~ 2,20 / 28 ~ 14			0,08 ~ 2,20 / 28 ~ 14		
额定电流	[A]	8.5A(10 位) / 12A(3 位)			8.5A(10 位) / 12A(3 位)		
过电压类型 / 污染等级		III/3	III/2	II/2	III/3	III/2	II/2
额定电压 (AC/DC)	[V]	160	160	320	160	160	320
工作温度 (额定电流含温升)	[℃]	-55 ~ +105			-55 ~ +105		
接触电阻	[mΩ]	< 5			< 5		
镀层		镀锡			镀锡		
绝缘和材料							
绝缘材料类型		玻纤增强型 PBT			玻纤增强型 PBT		
绝缘材料组别		II			II		
额定工频绝缘耐压 (1 分钟)	[V]	1500	1500	1500	1500	1500	1500
绝缘电阻	[MΩ]	1000			1000		
阻燃等级，符合 UL94		V0			V0		
针脚与安装							
PCB 安装方式		波峰焊			波峰焊		
适用于 PC 板厚度	[mm]	1.6 ~ 2.4			1.6 ~ 2.4		
PC 板钻孔尺寸	[mm]	ø1.1 ± 0.1			ø1.1 ± 0.1		
针脚尺寸	[mm]	0.65*0.64			0.65*0.64		

尺寸图

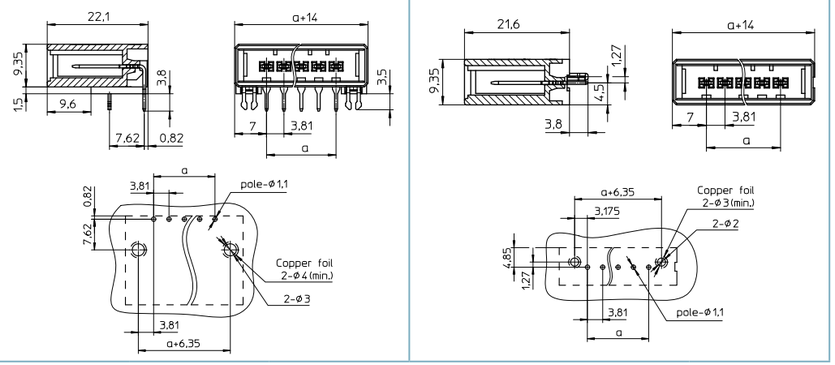

D31单层线对线连接型插座





		穿板安装型插座			自由悬挂型插座		
位数	尺寸 a [mm]	型号	订货号	件 / 包	型号	订货号	件 / 包
		X 键位			X 键位		
3	7.62	D31H 2,2/ 3-PT-3,81-X	1340376	100	D31H 2,2/ 3-FH-3,81-X	1340385	100
4	11.43	D31H 2,2/ 4-PT-3,81-X	1340377	50	D31H 2,2/ 4-FH-3,81-X	1340386	50
5	15.24	D31H 2,2/ 5-PT-3,81-X	1340378	50	D31H 2,2/ 5-FH-3,81-X	1340387	50
8	26.67	D31H 2,2/ 8-PT-3,81-X	1340382	50	D31H 2,2/ 8-FH-3,81-X	1340388	50
10	34.29	D31H 2,2/10-PT-3,81-X	1340383	50	D31H 2,2/10-FH-3,81-X	1340389	50
		Y 键位			Y 键位		
3	7.62	D31H 2,2/ 3-PT-3,81-Y	1341133	100	D31H 2,2/ 3-FH-3,81-Y	1341138	100
4	11.43	D31H 2,2/ 4-PT-3,81-Y	1341134	50	D31H 2,2/ 4-FH-3,81-Y	1341140	50
5	15.24	D31H 2,2/ 5-PT-3,81-Y	1341136	50	D31H 2,2/ 5-FH-3,81-Y	1341141	50
8	26.67	D31H 2,2/ 8-PT-3,81-Y	1341137	50	D31H 2,2/ 8-FH-3,81-Y	1341142	50
10	34.29	D31H 2,2/10-PT-3,81-Y	1341139	50	D31H 2,2/10-FH-3,81-Y	1341144	50

技术参数							
基本数据							
针间距	[mm]	3.81			3.81		
接线容量	[mm²/AWG]	0,08 ~ 2,20 / 28 ~ 14			0,08 ~ 2,20 / 28 ~ 14		
额定电流	[A]	8.5A(10 位) / 12A(3 位)			8.5A(10 位) / 12A(3 位)		
过电压类型 / 污染等级		III/3	III/2	II/2	III/3	III/2	II/2
额定电压 (AC/DC)	[V]	160	160	320	160	160	320
工作温度 (额定电流含温升)	[℃]	-55 ~ +105			-55 ~ +105		
绝缘和材料							
绝缘材料类型		玻纤增强型 PBT			玻纤增强型 PBT		
绝缘材料组别		II			II		
额定工频绝缘耐压 (1 分钟)	[V]	1500	1500	1500	1500	1500	1500
绝缘电阻	[MΩ]	1000			1000		
阻燃等级，符合 UL94		V0			V0		

尺寸图

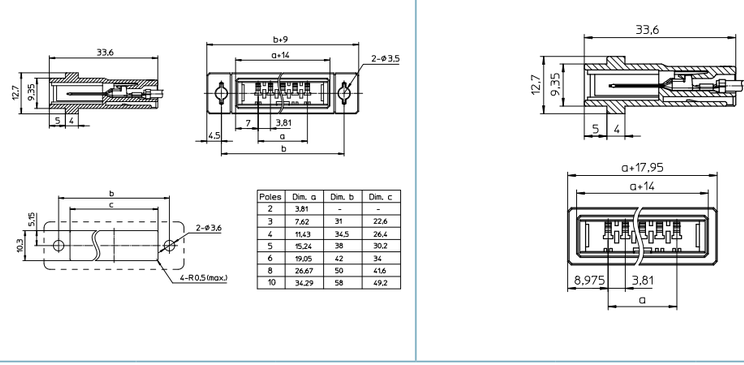

Poles	Dim. a	Dim. b	Dim. c
2	3,81	-	-
3	7,62	31	22,6
4	11,43	34,5	26,4
5	15,24	38	30,2
6	19,05	42	34
8	26,67	50	41,6
10	34,29	58	49,2

DD31双层连接器选型表

插头壳体	线对板连接型插座		线对线连接型插座	
	PCB 焊接水平插座	PCB 焊接垂直插座	穿板式插座壳体	自由悬挂式插座壳体
				

位数	编码	压接插头壳体	弹簧插头	线对板连接型插座		线对线连接型插座	
				PCB 焊接水平插座	PCB 焊接垂直插座	穿板式插座壳体	自由悬挂式插座壳体
4	X	1340465	1500430	1340477	1340494	-	-
	Y	1341274	-	1341370	1341398	-	-
6	X	1340466	1500432	1340478	1340498	1340629	1340708
	Y	1341275	-	1341373	1341402	-	-
8	X	1340468	1500433	1340480	1340606	1340632	1340709
	Y	1341276	-	1341376	1341404	-	-
10	X	1340469	1500434	1340483	1340615	1340662	1340711
	Y	1341278	1500451	1341121	1341406	-	-
12	X	1340471	1500435	1340482	1340611	1340666	1340720
	Y	1341280	-	1341381	1341409	-	-
14	X	1340472	1500438	1340484	1340620	-	-
	Y	1341282	-	1341386	1341411	-	-
16	X	1340474	1500439	1340489	1340625	1340678	1340721
	Y	1341283	1500458	1341389	1341414	-	-
18	X	1340475	1500440	1340490	1340627	-	-
	Y	1341287	-	1341392	1341417	-	-
20	X	1340481	1500441	1340492	1340628	1340706	1340730
	Y	1341284	-	1341395	1341420	-	-

DD31双层连接器插头



DD31 双层插头壳体

位数	尺寸 a [mm]	型号	订货号	件 / 包	型号	订货号	件 / 包
		X 键位			Y 键位		
4	3,81	DD31PC 2,2/ 4-3,81-X	1340465	50	DD31PC 2,2/ 4-3,81-Y	1341274	50
6	7.62	DD31PC 2,2/ 6-3,81-X	1340466	50	DD31PC 2,2/ 6-3,81-Y	1341275	50
8	11.43	DD31PC 2,2/ 8-3,81-X	1340468	50	DD31PC 2,2/ 8-3,81-Y	1341276	50
10	15.24	DD31PC 2,2/10-3,81-X	1340469	50	DD31PC 2,2/10-3,81-Y	1341278	50
12	19.05	DD31PC 2,2/12-3,81-X	1340471	50	DD31PC 2,2/12-3,81-Y	1341280	50
14	22.86	DD31PC 2,2/14-3,81-X	1340472	50	DD31PC 2,2/14-3,81-Y	1341282	50
16	26.67	DD31PC 2,2/16-3,81-X	1340474	50	DD31PC 2,2/16-3,81-Y	1341283	50
18	30.48	DD31PC 2,2/18-3,81-X	1340475	50	DD31PC 2,2/18-3,81-Y	1341287	50
20	34.29	DD31PC 2,2/20-3,81-X	1340481	50	DD31PC 2,2/20-3,81-Y	1341284	50

技术参数				
基本数据				
针间距	[mm]	3,81		
接线容量	[mm²/AWG]	0.08 ~ 2.20 / 28 ~ 14		
额定电流	[A]	8A(20 位) / 9.5A(6 位)		
过电压类型 / 污染等级		III/3	III/2	II/2
额定电压 (AC/DC)	[V]	160	160	320
工作温度 (额定电流含温升)	[℃]	-55 ~ +105		
绝缘和材料				
绝缘材料类型		玻纤增强型 PBT		
绝缘材料组别		II		
额定工频绝缘耐压 (1 分钟)	[V]	1500	1500	1500
绝缘电阻	[MΩ]	1000		
阻燃等级，符合 UL94		V0		
尺寸图		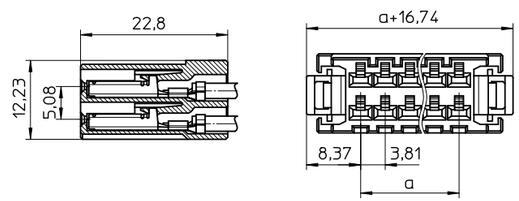		

DD31 双层连接器插头



DD31 双层弹簧插头

位数	尺寸 a [mm]	型号	订货号	件 / 包	型号	订货号	件 / 包
		X 键位			Y 键位		
4	3.81	DD31PS 1,5/ 4-3,81-X	1500430	50	-	-	-
6	762	DD31PS 1,5/ 6-3,81-X	1500432	50	-	-	-
8	11.43	DD31PS 1,5/ 8-3,81-X	1500433	50	-	-	-
10	15.24	DD31PS 1,5/10-3,81-X	1500434	50	DD31PS 1,5/10-3,81-Y	1500451	
12	19.05	DD31PS 1,5/12-3,81-X	1500435	50	-	-	-
14	22.86	DD31PS 1,5/14-3,81-X	1500438	50	-	-	-
16	26.67	DD31PS 1,5/16-3,81-X	1500439	50	DD31PS 1,5/16-3,81-Y	1500458	
18	30.48	DD31PS 1,5/18-3,81-X	1500440	50	-	-	-
20	34.29	DD31PS 1,5/20-3,81-X	1500441	50	-	-	-

技术参数				
基本数据				
针间距	[mm]	3,81		
接线容量	[mm²/AWG]	0.2~1.5 / 28 ~16		
额定电流	[A]	8A（20 位）		
过电压类型 / 污染等级		III/3	III/2	II/2
额定电压 (AC/DC)	[V]	160	160	320
工作温度（额定电流含温升）	[℃]	-55 ~ +105		
绝缘和材料				
绝缘材料类型		玻纤增强型 PBT		
绝缘材料组别		II		
额定工频绝缘耐压（1 分钟）	[V]	1500	1500	1500
绝缘电阻	[MΩ]	1000		
阻燃等级，符合 UL94		V0		
尺寸图		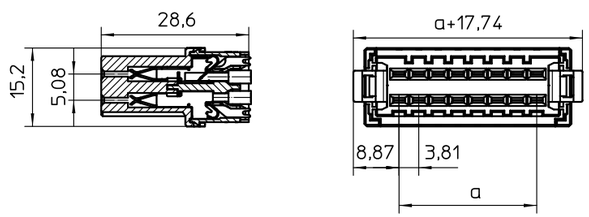		

DD31双层线对板连接型插座





位数	尺寸 a [mm]	PCB 焊接水平插座 型号	订货号	件 / 包	PCB 焊接垂直插座 型号	订货号	件 / 包
		X 键位			X 键位		
4	3.81	DD31H 2,2/ 4-H-3,81-X	1340477	50	DD31H 2,2/ 4-V-3,81-X	1340494	50
6	7.62	DD31H 2,2/ 6-H-3,81-X	1340478	50	DD31H 2,2/ 6-V-3,81-X	1340498	50
8	11.43	DD31H 2,2/ 8-H-3,81-X	1340480	50	DD31H 2,2/ 8-V-3,81-X	1340606	50
10	15.24	DD31H 2,2/10-H-3,81-X	1340483	50	DD31H 2,2/10-V-3,81-X	1340615	50
12	19.05	DD31H 2,2/12-H-3,81-X	1340482	50	DD31H 2,2/12-V-3,81-X	1340611	50
14	22.86	DD31H 2,2/14-H-3,81-X	1340484	50	DD31H 2,2/14-V-3,81-X	1340620	50
16	26.67	DD31H 2,2/16-H-3,81-X	1340489	50	DD31H 2,2/16-V-3,81-X	1340625	50
18	30.48	DD31H 2,2/18-H-3,81-X	1340490	50	DD31H 2,2/18-V-3,81-X	1340627	50
20	34.29	DD31H 2,2/20-H-3,81-X	1340492	50	DD31H 2,2/20-V-3,81-X	1340628	50
		Y 键位			Y 键位		
4	3.81	DD31H 2,2/ 4-H-3,81-Y	1341370	50	DD31H 2,2/ 4-V-3,81-Y	1341398	50
6	7.62	DD31H 2,2/ 6-H-3,81-Y	1341373	50	DD31H 2,2/ 6-V-3,81-Y	1341402	50
8	11.43	DD31H 2,2/ 8-H-3,81-Y	1341376	50	DD31H 2,2/ 8-V-3,81-Y	1341404	50
10	15.24	DD31H 2,2/10-H-3,81-Y	1341121	50	DD31H 2,2/10-V-3,81-Y	1341406	50
12	19.05	DD31H 2,2/12-H-3,81-Y	1341381	50	DD31H 2,2/12-V-3,81-Y	1341409	50
14	22.86	DD31H 2,2/14-H-3,81-Y	1341386	50	DD31H 2,2/14-V-3,81-Y	1341411	50
16	26.67	DD31H 2,2/16-H-3,81-Y	1341389	50	DD31H 2,2/16-V-3,81-Y	1341414	50
18	30.48	DD31H 2,2/18-H-3,81-Y	1341392	50	DD31H 2,2/18-V-3,81-Y	1341417	50
20	34.29	DD31H 2,2/20-H-3,81-Y	1341395	50	DD31H 2,2/20-V-3,81-Y	1341420	50

技术参数							
基本数据							
针间距	[mm]	3.81			3.81		
接线容量	[mm²/AWG]	0.08 ~ 2.20 / 28 ~ 14			0.08 ~ 2.20 / 28 ~ 14		
额定电流	[A]	8A(20 位) / 9.5A(6 位)			8A(20 位) / 9.5A(6 位)		
过电压类型 / 污染等级		III/3	III/2	II/2	III/3	III/2	II/2
额定电压 (AC/DC)	[V]	160	160	320	160	160	320
工作温度（额定电流含温升）	[℃]	-55 ~ +105			-55 ~ +105		
接触电阻	[mΩ]	< 5			< 5		
镀层		镀锡			镀锡		
绝缘和材料							
绝缘材料类型		玻纤增强型 PBT			玻纤增强型 PBT		
绝缘材料组别		II			II		
额定工频绝缘耐压（1 分钟）	[V]	1500	1500	1500	1500	1500	1500
绝缘电阻	[MΩ]	1000			1000		
阻燃等级，符合 UL94		V0			V0		
针脚与安装							
PCB 安装方式		波峰焊			波峰焊		
适用于 PC 板厚度	[mm]	1.6 ~ 2.4			1.6 ~ 2.4		
PC 板钻孔尺寸	[mm]	ø1.1 ± 0.1			ø1.1 ± 0.1		
针脚尺寸	[mm]	0.65*0.64			0.65*0.64		
尺寸图		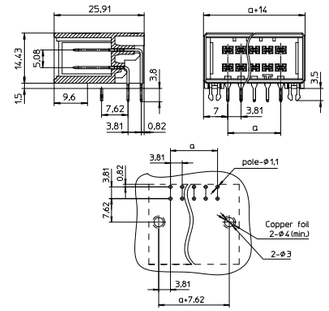			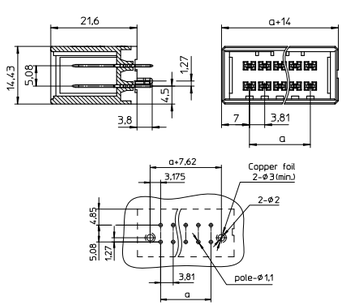		

DD31双层线对线连接型插座





		穿板安装型插座			自由悬挂型插座		
位数	尺寸 a [mm]	型号	订货号	件 / 包	型号	订货号	件 / 包
		X 键位			X 键位		
6	7.62	DD31H 2,2/ 6-PT-3,81-X	1340629	50	DD31H 2,2/ 6-FH-3,81-X	1340708	50
8	11.43	DD31H 2,2/ 8-PT-3,81-X	1340632	50	DD31H 2,2/ 8-FH-3,81-X	1340709	50
10	15.24	DD31H 2,2/10-PT-3,81-X	1340662	50	DD31H 2,2/10-FH-3,81-X	1340711	50
12	19.05	DD31H 2,2/12-PT-3,81-X	1340666	50	DD31H 2,2/12-FH-3,81-X	1340720	50
14	22.86	--	-	-	-	-	-
16	26.67	DD31H 2,2/16-PT-3,81-X	1340678	50	DD31H 2,2/16-FH-3,81-X	1340721	50
18	30.48	-	-	-	-	-	-
20	34.29	DD31H 2,2/20-PT-3,81-X	1340706	50	DD31H 2,2/20-FH-3,81-X	1340730	50

技术参数							
基本数据							
针间距	[mm]	3.81			3.81		
接线容量	[mm²/AWG]	0.08 ~ 2.20 / 28 ~ 14			0.08 ~ 2.20 / 28 ~ 14		
额定电流	[A]	8A(20 位) / 9.5A(6 位)			8A(20 位) / 9.5A(6 位)		
过电压类型 / 污染等级		III/3	III/2	II/2	III/3	III/2	II/2
额定电压 (AC/DC)	[V]	160	160	320	160	160	320
工作温度 (额定电流含温升)	[℃]	-55 ~ +105			-55 ~ +105		
绝缘和材料							
绝缘材料类型		玻纤增强型 PBT			玻纤增强型 PBT		
绝缘材料组别		II			II		
额定工频绝缘耐压 (1 分钟)	[V]	1500	1500	1500	1500	1500	1500
绝缘电阻	[MΩ]	1000			1000		
阻燃等级，符合 UL94		V0			V0		

尺寸图

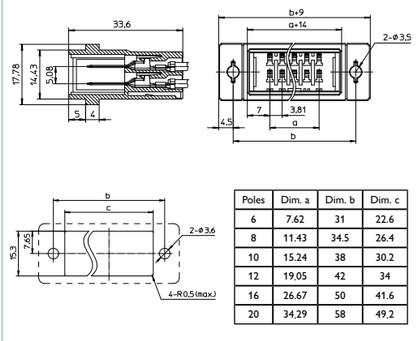

Poles	Dim. a	Dim. b	Dim. c
6	7.62	31	22.6
8	11.43	34.5	26.4
10	15.24	38	30.2
12	19.05	42	34
16	26.67	50	41.6
20	34.29	58	49.2

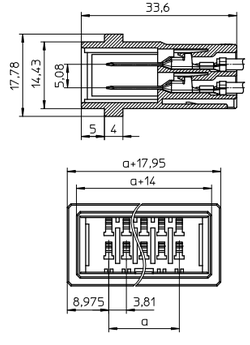

D32单层连接器选型表

插头壳体	线对板连接型插座		线对线连接型插座	
	PCB 焊接垂直插座	穿板式插座壳体	自由悬挂式插座壳体	自由悬挂式插座壳体
				

位数	编码	插头壳体	线对板连接插座		线对线连接插座	
			PCB 焊接水平插座	PCB 焊接垂直插座	穿板式插座壳体	自由悬挂式插座壳体
2	X	1376522	1376532	1376543	1376506	1376634
	Y	1376499	1376496	1378286	1378293	1378296
3	X	1376523	1376533	1376545	1376508	1376639
	Y	1376498	1376494	1378287	1378294	1378297
	Z	1376299	1378300	1378301	-	-
4	X	1376524	1376535	1376546	1376509	1376640
	Y	1376497	1378282	1378290	1378295	1378298
5	X	1376525	1376538	1376547	1376512	-
	Y	1376495	1378283	1378291	-	-
6	X	1376527	1376540	1376548	1376513	-
	Y	1378281	1378285	1378292	-	-
8	X	1376529	1376541	1376551	1376515	-
10	X	1376531	1376542	1376552	-	-

D32 单层连接器插头壳体



D32 单层插头壳体							
位数	尺寸 a [mm]	型号	订货号	件 / 包	型号	订货号	件 / 包
		X 键位			Y 键位		
2	5.08	D32PC 2,2/ 2-5,08-X	1376522	100	D32PC 2,2/ 2-5,08-Y	1376499	100
3	10.16	D32PC 2,2/ 3-5,08-X	1376523	100	D32PC 2,2/ 3-5,08-Y	1376498	100
4	15.24	D32PC 2,2/ 4-5,08-X	1376524	50	D32PC 2,2/ 4-5,08-Y	1376497	50
5	20.32	D32PC 2,2/ 5-5,08-X	1376525	50	D32PC 2,2/ 5-5,08-Y	1376495	50
6	25.40	D32PC 2,2/ 6-5,08-X	1376527	50	D32PC 2,2/ 6-5,08-Y	1378281	50
8	35.56	D32PC 2,2/ 8-5,08-X	1376529	50	-	-	-
10	45.72	D32PC 2,2/10-5,08-X	1376531	50	-	-	-
		Z 键位					
3	10,16	D32PC 2,2/ 3-5,08-Z	1378299	100			

技术参数				
基本数据				
针间距	[mm]	5.08		
接线容量	[mm²/AWG]	0.08 ~ 2.20 / 28 ~ 14		
额定电流	[A]	8.5A(10 位) / 12A(3 位)		
过电压类型 / 污染等级		III/3	III/2	II/2
额定电压 (AC/DC)	[V]	250	320	500
工作温度（额定电流含温升）	[℃]	-55 ~ +105		
绝缘和材料				
绝缘材料类型		玻纤增强型 PBT		
绝缘材料组别		II		
额定工频绝缘耐压（1 分钟）	[V]	1500	1500	1500
绝缘电阻	[MΩ]	1000		
阻燃等级，符合 UL94		V0		
尺寸图		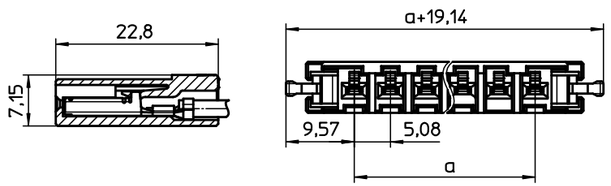		

D32 单层连接器线对板型插座





		PCB 焊接水平插座			PCB 焊接垂直插座		
位数	尺寸 a [mm]	型号	订货号	件 / 包	型号	订货号	件 / 包
		X 键位			X 键位		
2	5.08	D32H 2,2/ 2-H-5,08-X	1376532	100	D32H 2,2/ 2-V-5,08-X	1376543	100
3	10.16	D32H 2,2/ 3-H-5,08-X	1376533	100	D32H 2,2/ 3-V-5,08-X	1376545	100
4	15.24	D32H 2,2/ 4-H-5,08-X	1376535	50	D32H 2,2/ 4-V-5,08-X	1376546	50
5	20.32	D32H 2,2/ 5-H-5,08-X	1376538	50	D32H 2,2/ 5-V-5,08-X	1376547	50
6	25.40	D32H 2,2/ 6-H-5,08-X	1376540	50	D32H 2,2/ 6-V-5,08-X	1376548	50
8	35.56	D32H 2,2/ 8-H-5,08-X	1376541	50	D32H 2,2/ 8-V-5,08-X	1376551	50
10	45.72	D32H 2,2/10-H-5,08-X	1376542	50	D32H 2,2/10-V-5,08-X	1376552	50
		Y 键位			Y 键位		
2	5.08	D32H 2,2/ 2-H-5,08-Y	1376496	100	D32H 2,2/ 2-V-5,08-Y	1378286	100
3	10.16	D32H 2,2/ 3-H-5,08-Y	1376494	100	D32H 2,2/ 3-V-5,08-Y	1378287	100
4	15.24	D32H 2,2/ 4-H-5,08-Y	1378282	50	D32H 2,2/ 4-V-5,08-Y	1378290	50
5	20.32	D32H 2,2/ 5-H-5,08-Y	1378283	50	D32H 2,2/ 5-V-5,08-Y	1378291	50
6	25.40	D32H 2,2/ 6-H-5,08-Y	1378285	50	D32H 2,2/ 6-V-5,08-Y	1378292	50
		Z 键位			Z 键位		
3	10.16	D32H 2,2/ 3-H-5,08-Z	1378300	100	D32H 2,2/ 3-V-5,08-Z	1378301	100

技术参数							
基本数据							
针间距	[mm]	5.08			3.81		
接线容量	[mm²/AWG]	0,08 ~ 2,20 / 28 ~ 14			0,08 ~ 2,20 / 28 ~ 14		
额定电流	[A]	8.5A(10 位) / 12A(3 位)			8.5A(10 位) / 12A(3 位)		
过电压类型 / 污染等级		III/3	III/2	II/2	III/3	III/2	II/2
额定电压 (AC/DC)	[V]	250	320	600	250	320	600
工作温度（额定电流含温升）	[℃]	-55 ~ +105			-55 ~ +105		
接触电阻	[mΩ]	< 5			< 5		
镀层		镀锡			镀锡		
绝缘和材料							
绝缘材料类型		玻纤增强型 PBT			玻纤增强型 PBT		
绝缘材料组别		II			II		
额定工频绝缘耐压（1 分钟）	[V]	1500	1500	1500	1500	1500	1500
绝缘电阻	[MΩ]	1000			1000		
阻燃等级，符合 UL94		V0			V0		
针脚与安装							
PCB 安装方式		波峰焊			波峰焊		
适用于 PCB 板厚度	[mm]	1.6 ~ 2.4			1.6 ~ 2.4		
PCB 板钻孔尺寸	[mm]	ø1.1 ± 0.1			ø1.1 ± 0.1		
针脚尺寸	[mm]	0,65*0,64			0,65*0,64		
尺寸图		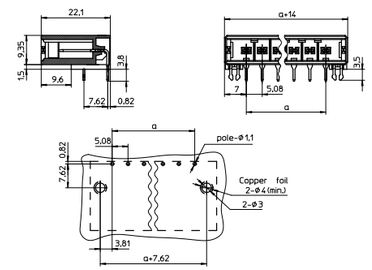			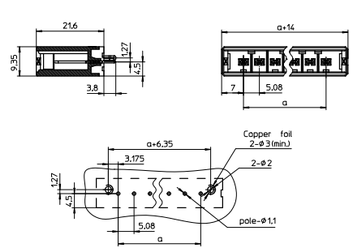		

D32 单层连接器线对线型插座壳体





		穿板安装型插座			自由悬挂型插座		
位数	尺寸 a [mm]	型号	订货号	件 / 包	型号	订货号	件 / 包
		X 键位			X 键位		
2	5.08	D32H 2,2/ 2-PT-5,08-X	1376506	100	D32H 2,2/ 2-FH-5,08-X	1376634	100
3	10.16	D32H 2,2/ 3-PT-5,08-X	1376508	100	D32H 2,2/ 3-FH-5,08-X	1376639	100
4	15.24	D32H 2,2/ 4-PT-5,08-X	1376509	50	D32H 2,2/ 4-FH-5,08-X	1376640	50
5	20.32	D32H 2,2/ 5-PT-5,08-X	1376512	50	-	-	-
6	25.40	D32H 2,2/ 6-PT-5,08-X	1376513	50	-	-	-
8	35.56	D32H 2,2/ 8-PT-5,08-X	1376515	50	-	-	-
10	45.72	D32H 2,2/10-PT-5,08-X	1376518	50	-	-	-
		Y 键位			Y 键位		
2	5.08	D32H 2,2/ 2-PT-5,08-Y	1378293	100	D32H 2,2/ 2-FH-5,08-Y	1378296	100
3	10.16	D32H 2,2/ 3-PT-5,08-Y	1378294	100	D32H 2,2/ 3-FH-5,08-Y	1378297	100
4	15.24	D32H 2,2/ 4-PT-5,08-Y	1378295	50	D32H 2,2/ 4-FH-5,08-Y	1378298	50

技术参数							
基本数据							
针间距	[mm]	5.08			5.08		
接线容量	[mm²/AWG]	0.08 ~ 2.20 / 28 ~ 14			0.08 ~ 2.20 / 28 ~ 14		
额定电流	[A]	8.5A(10 位) / 12A(3 位)			8.5A(10 位) / 12A(3 位)		
过电压类型 / 污染等级		III/3	III/2	II/2	III/3	III/2	II/2
额定电压 (AC/DC)	[V]	250	320	600	250	320	600
工作温度（额定电流含温升）	[℃]	-55 ~ +105			-55 ~ +105		
绝缘和材料							
绝缘材料类型		玻纤增强型 PBT			玻纤增强型 PBT		
绝缘材料组别		II			II		
额定工频绝缘耐压（1 分钟）	[V]	1500	1500	1500	1500	1500	1500
绝缘电阻	[MΩ]	1000			1000		
阻燃等级，符合 UL94		V0			V0		

尺寸图

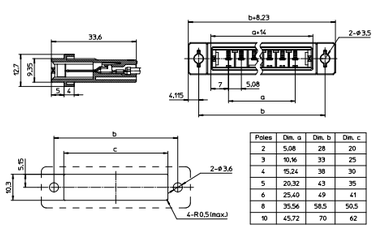

Poles	Dim. a	Dim. b	Dim. c
2	5.08	28	20
3	10.16	33	25
4	15.24	38	30
5	20.32	43	35
6	25.40	49	41
8	35.56	58.5	50.5
10	45.72	70	62

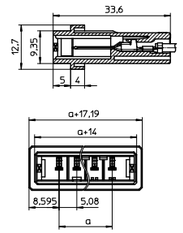

DD32双层连接器选型表





位数	编码	插头壳体	线对板连接插座		线对线连接插座	
			PCB 焊接水平插座	PCB 焊接垂直插座	穿板式插座壳体	自由悬挂式插座壳体
4	XX	1376625	1378265	1378274	-	-
6	XX	1376626	1378268	1378275	1376500	1376635
	YY	1378302	1378305	1378308	1378311	1378313
	XY	1378263	1378315	1378217	1378212	1378208
8	XX	1376627	1378269	1378276	-	-
	YY	-	-	-	-	-
	XY	1378239	1378316	1378216	-	-
10	XX	1376629	1378270	1378277	-	-
	YY	1378303	1378306	1378309	-	-
	XY	1378235	1378190	1378215	-	-
12	XX	1376630	1378271	1378278	1376502	1376636
	YY	1378304	1378307	1378310	1378312	1378314
	XY	1378220	1378264	1378214	1378210	1378191
16	XX	1376632	1378272	1378279	-	-
20	XX	1376633	1378273	1378280	1376503	-

DD32 双层连接器插头壳体



DD32 双层插头壳体							
位数	尺寸 a [mm]	型号	订货号	件 / 包	型号	订货号	件 / 包
		XX 键位			YY 键位		
4	5.08	DD32PC 2,2/ 4-5,08-XX	1376625	50	-	-	-
6	10.16	DD32PC 2,2/ 6-5,08-XX	1376626	50	DD32PC 2,2/ 6-5,08-YY	1378302	50
8	15.24	DD32PC 2,2/ 8-5,08-XX	1376627	50	-	-	-
10	20.32	DD32PC 2,2/10-5,08-XX	1376629	50	DD32PC 2,2/10-5,08-YY	1378303	50
12	25.40	DD32PC 2,2/12-5,08-XX	1376630	50	DD32PC 2,2/12-5,08-YY	1378304	50
16	35.56	DD32PC 2,2/16-5,08-XX	1376632	50	-	-	-
20	45.72	DD32PC 2,2/20-5,08-XX	1376633	50	-	-	-
		XY 键位					
6	10.16	DD32PC 2,2/ 6-5,08-XY	1378263	50			
8	15.24	DD32PC 2,2/ 8-5,08-XY	1378239	50			
10	20.32	DD32PC 2,2/10-5,08-XY	1378235	50			
12	25.40	DD32PC 2,2/12-5,08-XY	1378220	50			

技术参数				
基本数据				
针间距	[mm]	5.08		
接线容量	[mm²/AWG]	0.08 ~ 2.20 / 28 ~ 14		
额定电流	[A]	8A(20 位) / 9.75A(6 位)		
过电压类型 / 污染等级		III/3	III/2	II/2
额定电压 (AC/DC)	[V]	250	320	500
工作温度（额定电流含温升）	[℃]	-55 ~ +105		
绝缘和材料				
绝缘材料类型		玻纤增强型 PBT		
绝缘材料组别		II		
额定工频绝缘耐压（1 分钟）	[V]	1500	1500	1500
绝缘电阻	[MΩ]	1000		
阻燃等级，符合 UL94		V0		
尺寸图		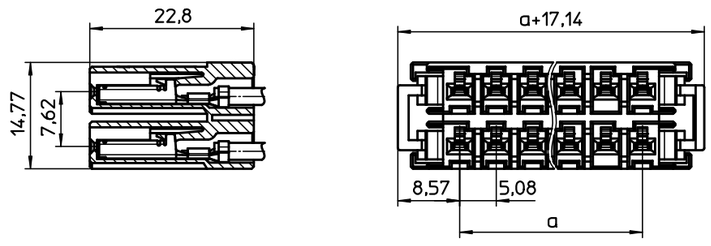		

DD32 双层连接器线对板型插座





		PCB 焊接水平插座			PCB 焊接垂直插座		
位数	尺寸 a [mm]	型号	订货号	件 / 包	型号	订货号	件 / 包
		XX 键位			XX 键位		
4	5.08	DD32H 2,2/ 4-H-5,08-XX	1378265	50	DD32H 2,2/ 4-V-5,08-XX	1378274	50
6	10.16	DD32H 2,2/ 6-H-5,08-XX	1378268	50	DD32H 2,2/ 6-V-5,08-XX	1378275	50
8	15.24	DD32H 2,2/ 8-H-5,08-XX	1378269	50	DD32H 2,2/ 8-V-5,08-XX	1378276	50
10	20.32	DD32H 2,2/10-H-5,08-XX	1378270	50	DD32H 2,2/10-V-5,08-XX	1378277	50
12	25.40	DD32H 2,2/12-H-5,08-XX	1378271	50	DD32H 2,2/12-V-5,08-XX	1378278	50
16	35.56	DD32H 2,2/16-H-5,08-XX	1378272	50	DD32H 2,2/16-V-5,08-XX	1378279	50
20	45.72	DD32H 2,2/20-H-5,08-XX	1378273	50	DD32H 2,2/20-V-5,08-XX	1378280	50
		YY 键位			YY 键位		
6	10.16	DD32H 2,2/ 6-H-5,08-YY	1378305	50	DD32H 2,2/ 6-V-5,08-YY	1378308	50
10	20.32	DD32H 2,2/10-H-5,08-YY	1378306	50	DD32H 2,2/10-V-5,08-YY	1378309	50
12	25.40	DD32H 2,2/12-H-5,08-YY	1378307	50	DD32H 2,2/12-V-5,08-YY	1378310	50
		XY 键位			XY 键位		
6	10.16	DD32H 2,2/ 6-H-5,08-XY	1378315	50	DD32H 2,2/ 6-V-5,08-XY	1378217	50
8	15.24	DD32H 2,2/ 8-H-5,08-XY	1378316	50	DD32H 2,2/ 8-V-5,08-XY	1378216	50
10	20.32	DD32H 2,2/10-H-5,08-XY	1378190	50	DD32H 2,2/10-V-5,08-XY	1378215	50
12	25.40	DD32H 2,2/12-H-5,08-XY	1378264	50	DD32H 2,2/12-V-5,08-XY	1378214	50

技术参数							
基本数据							
针间距	[mm]	5.08			3.81		
接线容量	[mm²/AWG]	0.08 ~ 2.20 / 28 ~ 14			0.08 ~ 2.20 / 28 ~ 14		
额定电流	[A]	8(20 位) / 9.5A(6 位)			8(20 位) / 9.5A(6 位)		
过电压类型 / 污染等级		III/3	III/2	II/2	III/3	III/2	II/2
额定电压 (AC/DC)	[V]	250	320	500	250	320	600
工作温度（额定电流含温升）	[℃]	-55 ~ +105			-55 ~ +105		
接触电阻	[mΩ]	< 5			< 5		
镀层		镀锡			镀锡		
绝缘和材料							
绝缘材料类型		玻纤增强型 PBT			玻纤增强型 PBT		
绝缘材料组别		II			II		
额定工频绝缘耐压（1 分钟）	[V]	1500	1500	1500	1500	1500	1500
绝缘电阻	[MΩ]	1000			1000		
阻燃等级，符合 UL94		V0			V0		
针脚与安装							
PCB 安装方式		波峰焊			波峰焊		
适用于 PCB 板厚度	[mm]	1.6 ~ 2.4			1.6 ~ 2.4		
PCB 板钻孔尺寸	[mm]	ø1.1 ± 0.1			ø1.1 ± 0.1		
针脚尺寸	[mm]	0.65*0.64			0.65*0.64		
尺寸图		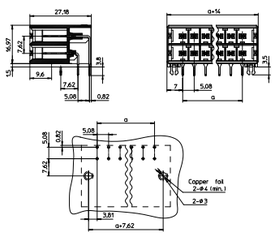			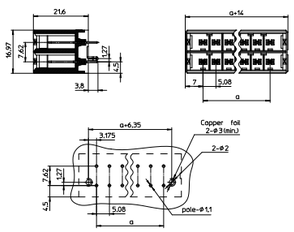		

DD32 双层连接器线对线型插座壳体

							
		穿板安装型插座			自由悬挂型插座		
位数	尺寸 a [mm]	型号	订货号	件 / 包	型号	订货号	件 / 包
		XX 键位			XX 键位		
6	10.16	DD32H 2,2/ 6-PT-5,08-XX	1376500	50	DD32H 2,2/ 6-FH-5,08-XX	1376635	50
12	25.40	DD32H 2,2/12-PT-5,08-XX	1376502	50	DD32H 2,2/12-FH-5,08-XX	1376636	50
20	45.72	DD32H 2,2/20-PT-5,08-XX	1376503	50	-	-	-
		YY 键位			YY 键位		
6	10.16	DD32H 2,2/ 6-PT-5,08-YY	1378311	50	DD32H 2,2/ 6-FH-5,08-YY	1378313	50
12	25.40	DD32H 2,2/12-PT-5,08-YY	1378312	50	DD32H 2,2/12-FH-5,08-YY	1378314	50
		XY 键位			XY 键位		
6	10.16	DD32H 2,2/ 6-PT-5,08-XY	1378212	50	DD32H 2,2/ 6-FH-5,08-XY	1378208	50
12	25.40	DD32H 2,2/12-PT-5,08-XY	1378210	50	DD32H 2,2/12-FH-5,08-XY	1378191	50

技术参数							
基本数据							
针间距	[mm]	5,08			5,08		
接线容量	[mm²/AWG]	0.08 ~ 2.20 / 28 ~ 14			0.08 ~ 2.20 / 28 ~ 14		
额定电流	[A]	8.5A(10 位) / 12A(3 位)			8.5A(10 位) / 12A(3 位)		
过电压类型 / 污染等级		III/3	III/2	II/2	III/3	III/2	II/2
额定电压 (AC/DC)	[V]	250	320	600	250	320	600
工作温度 (额定电流含温升)	[℃]	-55 ~ +105			-55 ~ +105		
绝缘和材料							
绝缘材料类型		玻纤增强型 PBT			玻纤增强型 PBT		
绝缘材料组别		II			II		
额定工频绝缘耐压 (1 分钟)	[V]	1500	1500	1500	1500	1500	1500
绝缘电阻	[MΩ]	1000			1000		
阻燃等级，符合 UL94		V0			V0		
尺寸图		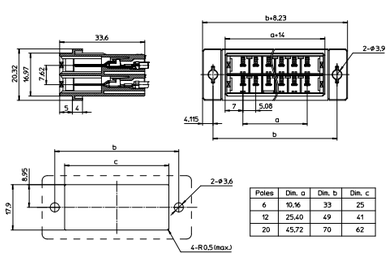			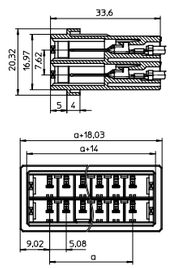		

Poles	Dim. a	Dim. b	Dim. c
6	10,16	33	25
12	25,40	49	41
20	45,72	70	62

附件

D2系列退线工具



产品基本信息

适用产品系列	型号	订货号	件 / 包	颜色	材质	重量
D21 系列插头及线对线插座	D2-MP RELEASE TOOL	1533137	5	黑色	不锈钢、PBT	15g

产品及使用说明

尺寸图

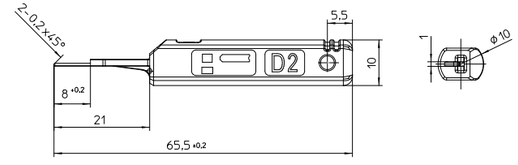

产品结构说明

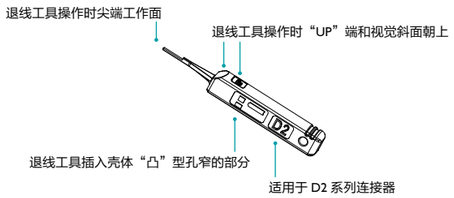

插头退线操作说明

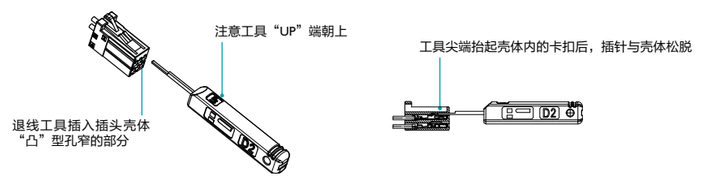

线对线插座退线操作说明

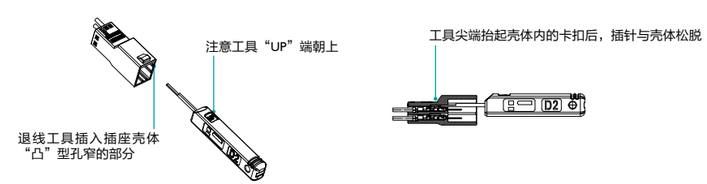

附件

D3系列退线工具



产品基本信息						
适用产品系列	型号	订货号	件 / 包	颜色	材质	重量
D31、D32 系列插头及线对线插座	D3-MP RELEASE TOOL	1441450	5	灰色	不锈钢	25g

产品及使用说明

尺寸图

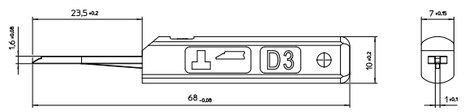

产品结构说明

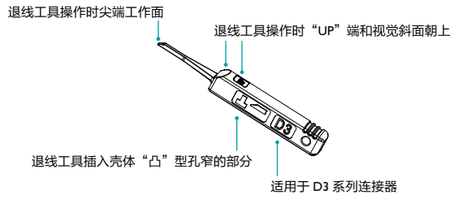

插头退线操作说明

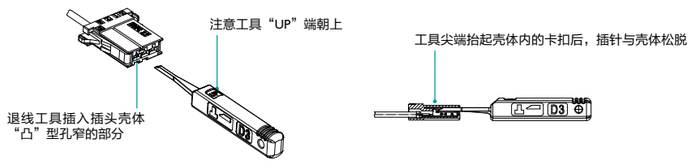

线对线插座退线操作说明

